Componentes para guías laterales

Rieles de perfil, carriles de deslizamiento (pág. 16-3)

Soporte fijo (pág. 16-6)

Soporte flexible (pág. 16-8)

Palanca de apriete (pág. 16-13)

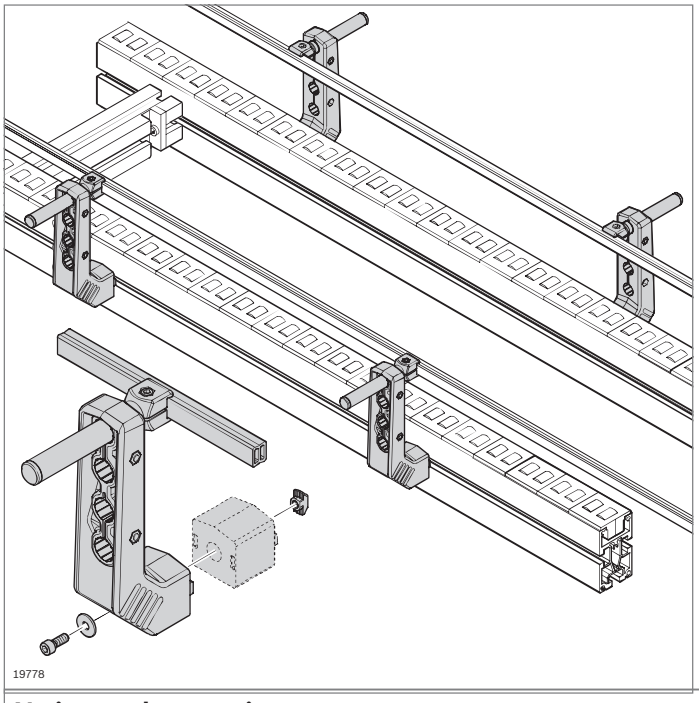

Componentes para guías laterales

- Las versátiles combinaciones de rieles de perfil y soportes permiten soluciones individuales.
- Limpieza fácil
- Robustos
- Ajustables con una sola herramienta
- Interfaz: ranura de 10 mm

Variantes de montaje

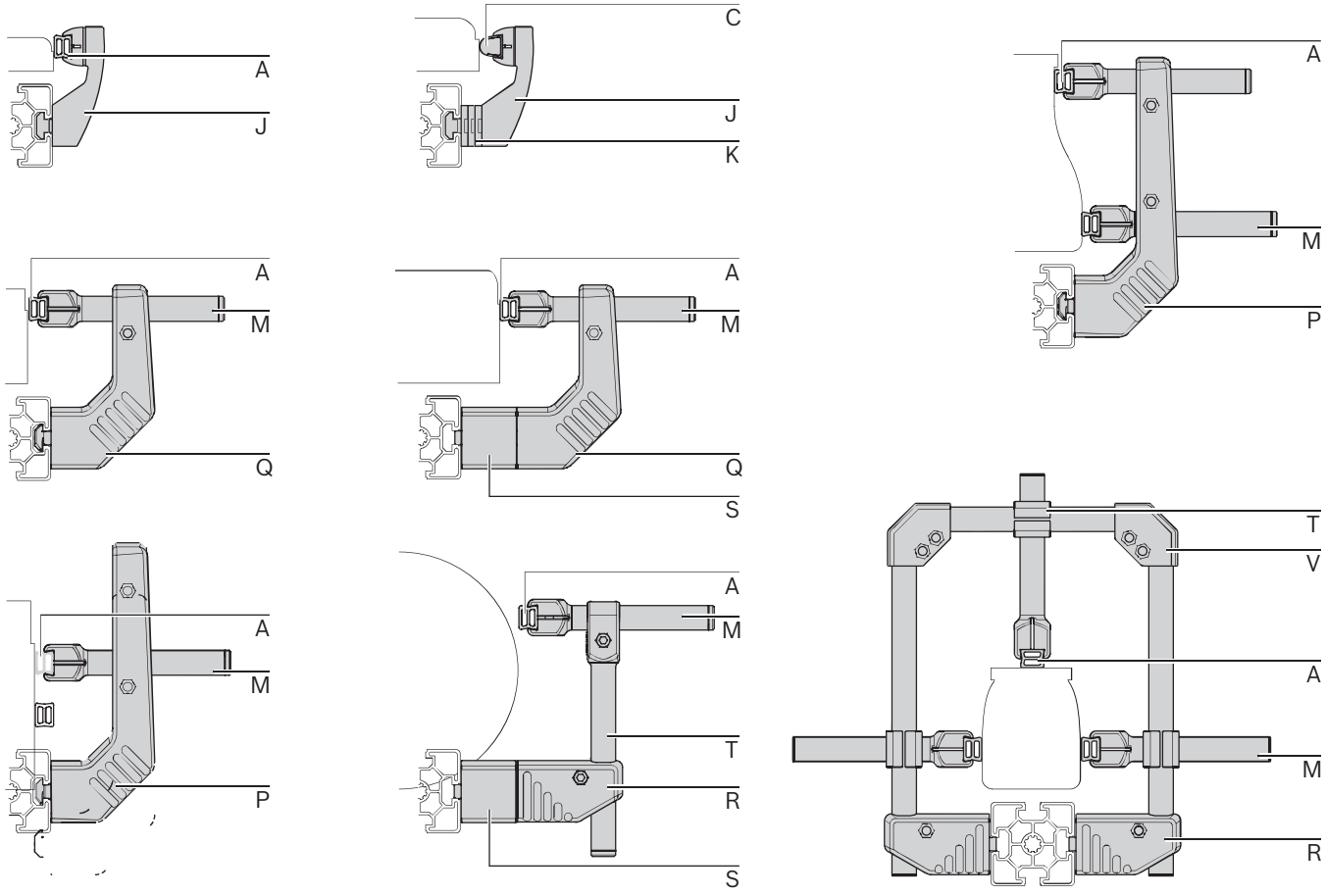

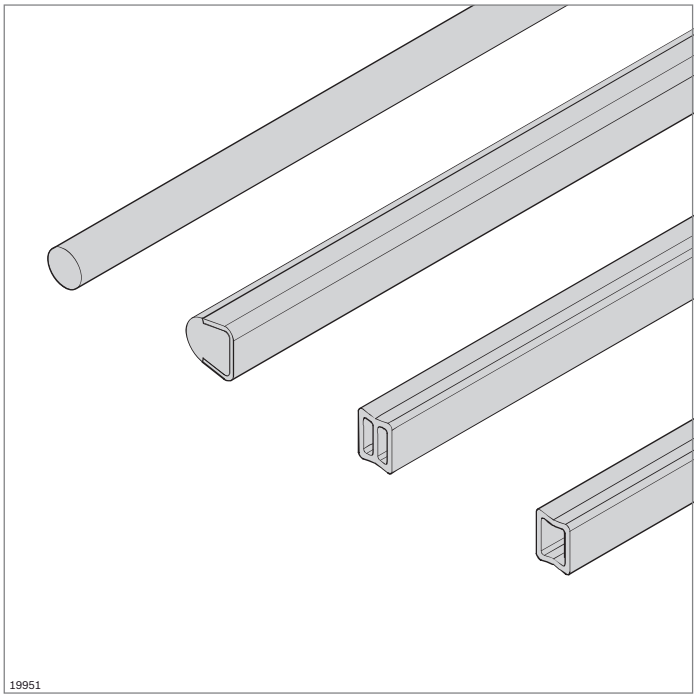

Rieles de perfil para guías laterales

- Rieles de perfil para la guía lateral del material de transporte
- Encajan con los soportes para guía lateral fija (pág. 16-6) y con los soportes para guía lateral flexible (pág. 16-8)
- Distintos materiales y geometrías para distintas aplicaciones

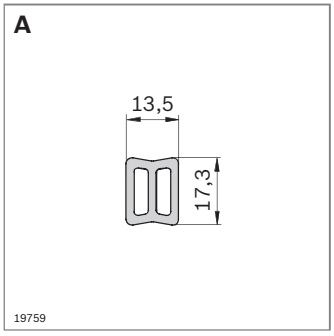

- Riel de perfil de aluminio para guías laterales robustas

Riel de perfil de aluminio		L (mm)	N.º
1 ud.		200 ... 3000	**3 842 993 887 / L**
20 uds.		3000	**3 842 538 829**

Material: Aluminio; anodizado natural

Accesorios: Carril de deslizamiento estrecho (**E**); carril de deslizamiento alto (**F**); empalmador de perfiles exterior (**G**); empalmador de perfiles interior (**H**); tapa (**I**); soporte de apriete C L100 (**M**); soporte (**J**); cabeza de bloqueo (**L**); cabeza de bloqueo (**O**)

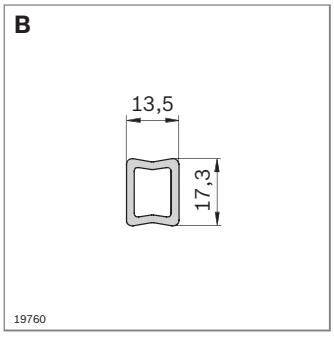

- Riel de perfil de HDPE para aplicaciones ligeras
- Flexible

Riel de perfil HDPE		L (mm)	N.º
1 ud.		3000	**3 842 538 388**

Material: HDPE; gris

Accesorios: Carril de deslizamiento estrecho (**E**); carril de deslizamiento alto (**F**); empalmador de perfiles exterior (**G**); empalmador de perfiles interior (**H**); tapa (**I**); soporte de apriete C L100 (**M**); soporte (**J**); cabeza de bloqueo (**L**); cabeza de bloqueo (**O**)

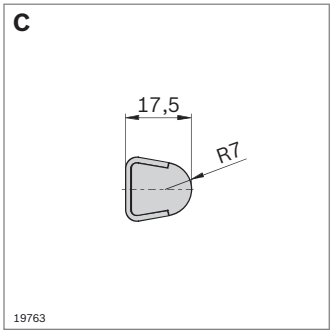

- Riel de perfil 17x17,5 en una robusta versión de acero fino con una guía de PE respetuosa con los productos

Riel de perfil 17x17,5	L (mm)	N.º
1 ud.	200 ... 3000	**3 842 994 863 / L**
20 uds.	3000	**3 842 529 850**

Material: Acero; inoxidable / PE; natural
Accesorios: Empalmador de perfiles exterior (**G**); soporte de apriete C L100 (**M**); soporte (**J**); cabeza de bloqueo (**L**); cabeza de bloqueo (**O**)

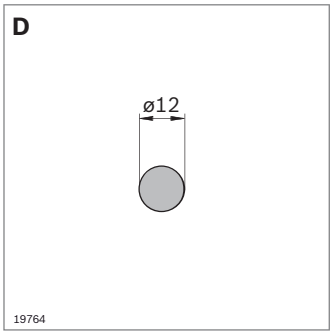

- Riel de perfil D12 en una robusta versión de acero fino

Riel de perfil D12	L (mm)	N.º
1 ud.	200 ... 3000	**3 842 993 306 / L**
6 uds.	3000	**3 842 533 841**

Material: Acero; inoxidable
Accesorios: Soporte de apriete D12 L100 (**N**)

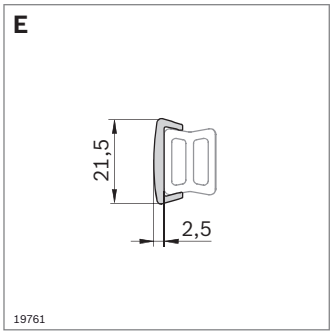

- Carril de deslizamiento para el encaje en el riel de perfil de aluminio o el riel de perfil de HDPE
- Para el transporte respetuoso con los productos o para un desgaste mínimo del riel de perfil de HDPE

Carril de deslizamiento estrecho	L (mm)	ESD	N.º
	3000		**3 842 538 209**
	3000	⚠	**3 842 539 340**

Material: HDPE; gris
ESD: PE-UHMW, conductor, negro

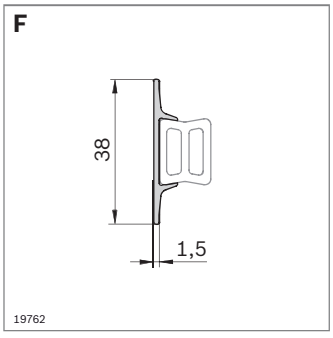

- Carril de deslizamiento para el encaje en el riel de perfil de aluminio o el riel de perfil de HDPE
- Superficie de guía ancha
- Para el transporte respetuoso con los productos o para un desgaste mínimo del riel de perfil de HDPE

Carril de deslizamiento alto	L (mm)	N.º
	3000	**3 842 538 389**

Material: HDPE; gris

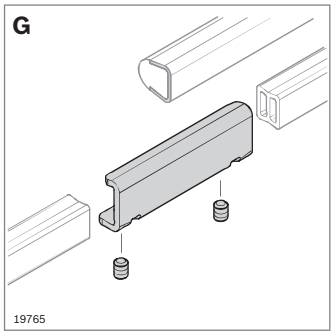

▶ Empalmador de perfiles exterior para riel de perfil de aluminio (**A**), riel de perfil de HDPE (**B**), riel de perfil 17x17,5 (**C**)

Empalmador de perfiles exterior		**N.º**
	10	**3 842 539 613**
Material:	Acero; inoxidable	
Volumen de suministro:	Incl. 2 varillas roscadas	

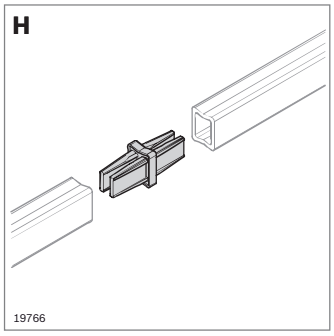

▶ Empalmador de perfiles interior para riel de perfil de aluminio (**A**), riel de perfil de HDPE (**B**)

Empalmador de perfiles interior		**N.º**
	10	**3 842 539 345**
Material:	PA; negro, conductor	

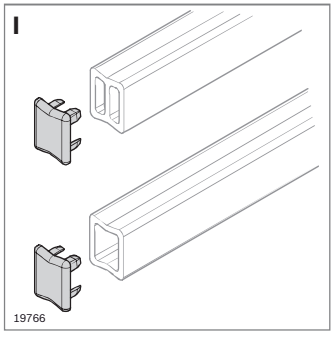

▶ Tapa para riel de perfil de aluminio (**A**), riel de perfil de HDPE (**B**)

Tapa		**N.º**
	10	**3 842 538 208**
Material:	PA; negro, conductor	

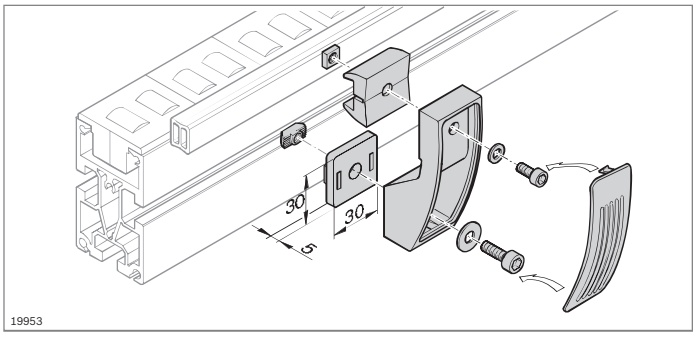

Soporte para guía lateral, fija

- Soporte para guías laterales con altura de montaje y anchura de guía fijas

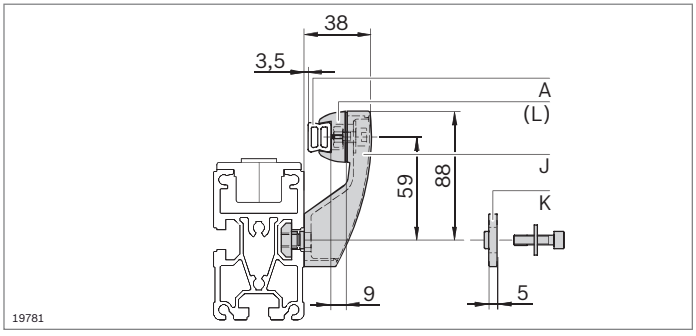

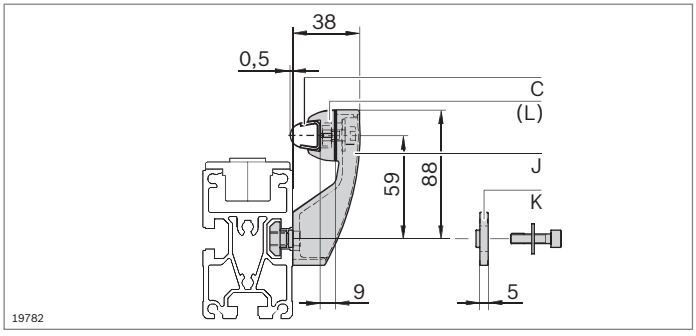

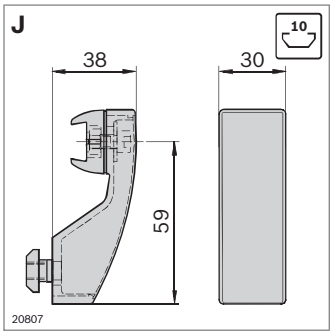

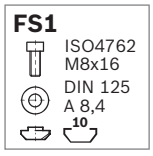

- Soporte fijo para riel de perfil de aluminio (**A**), riel de perfil de HDPE (**B**) y riel de perfil 17x17,5 (**C**)
- Para una anchura de guía fija
- Ampliación de la anchura de guía mediante placa distanciadora (**K**)

Soporte, fijo		**N.º**	**FS**
Juego		**3 842 527 851**	FS1
Material:	PA; negro Material de fijación: acero; galvanizado		
Volumen de suministro:	Incl. cabeza de bloqueo, material de fijación (FS)		

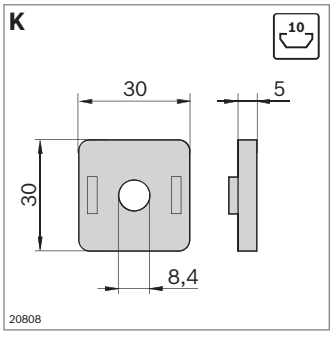

- Placa distanciadora para soportes fijos, para ampliar la anchura de la guía

Placa distanciadora		**N.º**
	10	**3 842 527 738**
Material:	PA; negro	

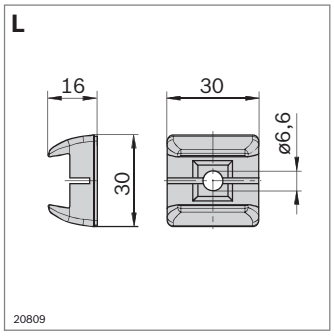

- Cabeza de bloqueo para el montaje propio de apoyos en caso de material de transporte que sobresale

Cabeza de bloqueo		N.º	FS
Juego	10	**3 842 536 295**	FS2

Material: PA; negro
Material de fijación: acero; galvanizado

Volumen de suministro: Incl. material de fijación (FS)

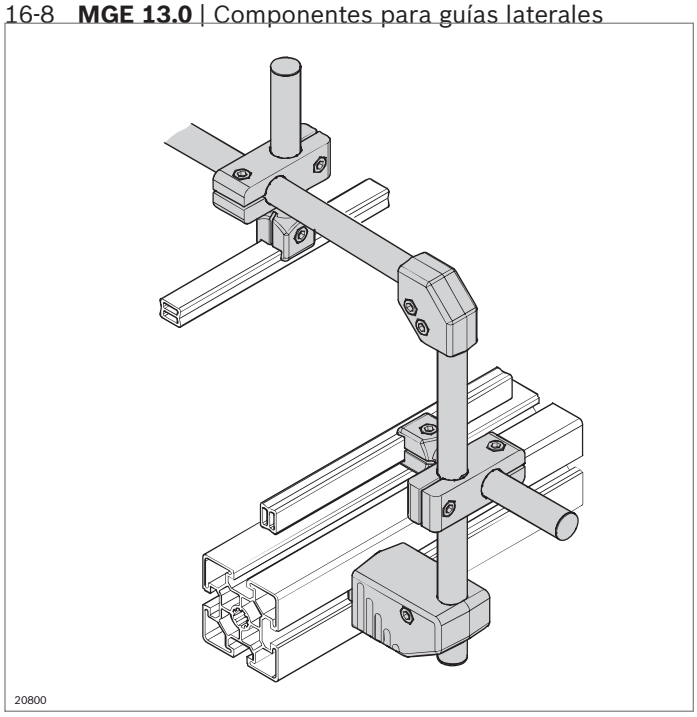

Soporte para guía lateral, flexible

- El soporte y el soporte de apriete permiten el ajuste variable de la altura y de la anchura de la guía
- Fácil de limpiar

Nota: para la estabilidad en el sentido de giro es imprescindible que se unan como mínimo 2 soportes con un riel de perfil continuo.

Medidas del sistema

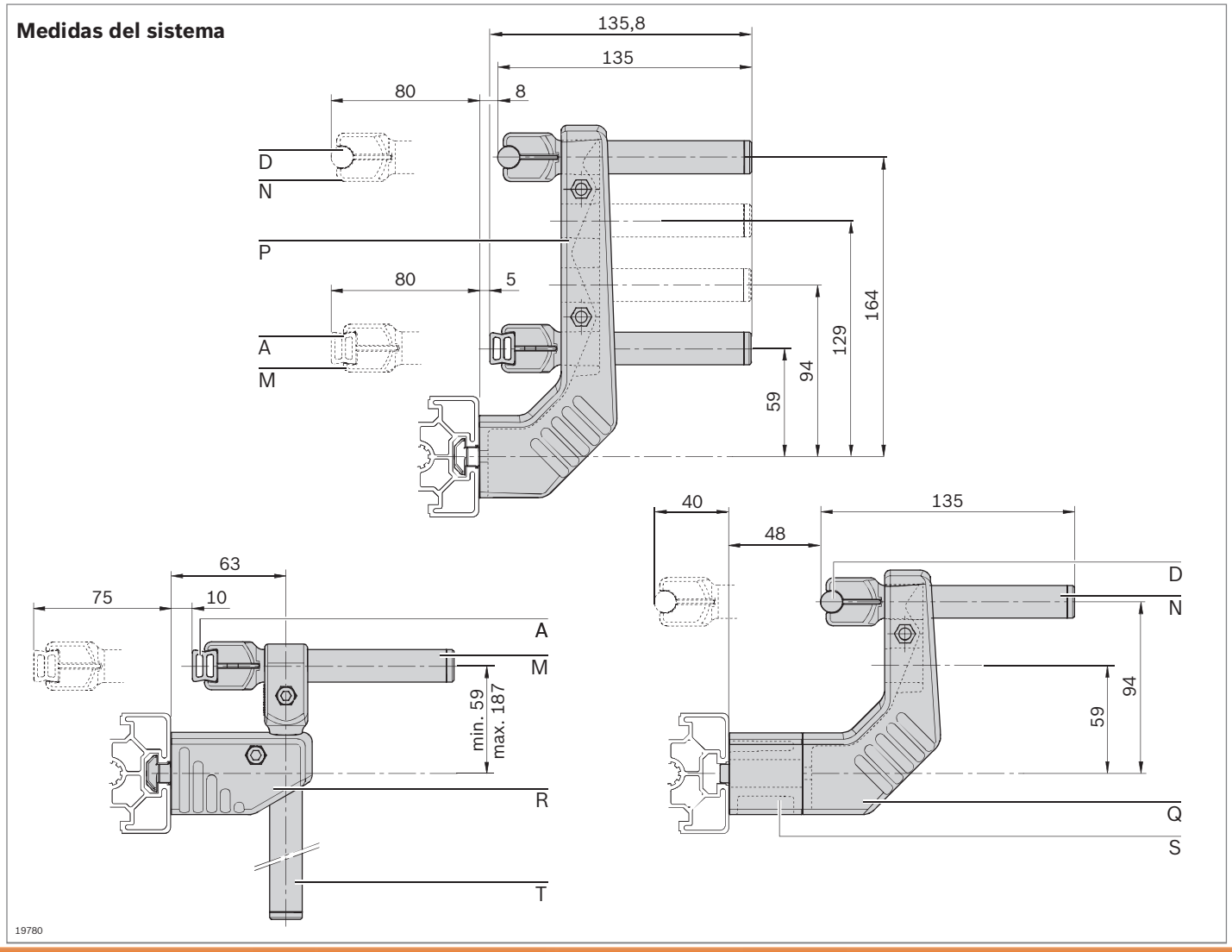

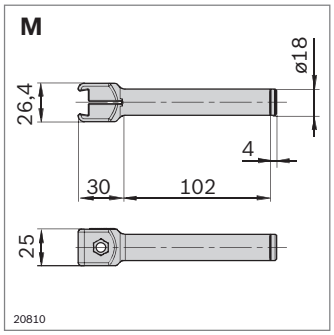

- Soporte de apriete C L100 para alojar rieles de perfil de aluminio (**A**), HDPE (**B**) o 17x17,5 (**C**)
- Graduación en mm y pulgadas para una alineación sencilla

Soporte de apriete C L100		**N.º**
	10	**3 842 539 499**

Material: Soporte de apriete: PA; negro
Tuerca, tornillo: acero; inoxidable
Accesorios: Tapón (**X**)

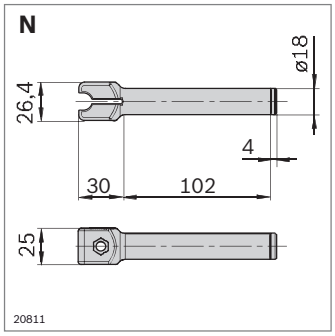

- Soporte de apriete D12 para alojar rieles de perfil D12 (**D**)
- Graduación en mm y pulgadas para una alineación sencilla

Soporte de apriete D12 L100		**N.º**
	10	**3 842 539 498**

Material: Soporte de apriete: PA; negro
Tuerca, tornillo: acero; inoxidable
Accesorios: Tapón (**X**)

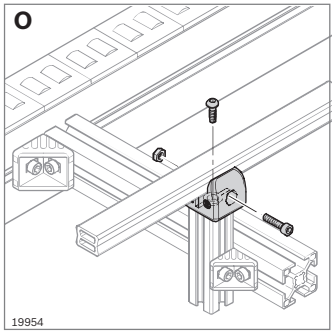

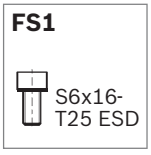

- Cabeza de bloqueo para alojar rieles de perfil de aluminio (**A**), HDPE (**B**) o acero fino con guía de PE (**C**)
- Montaje directo en perfiles con ranura de 10 mm

Cabeza de bloqueo		**N.º**	**FS**
Juego	10	**3 842 528 009**	FS1

Material: Soporte de apriete: PA; negro
Material de fijación: acero; galvanizado
Volumen de suministro: Incl. material de fijación (FS)

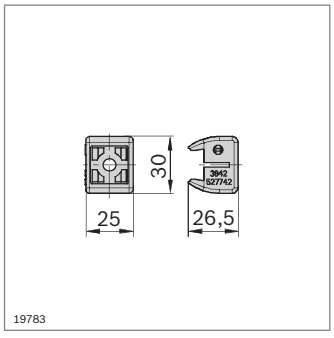

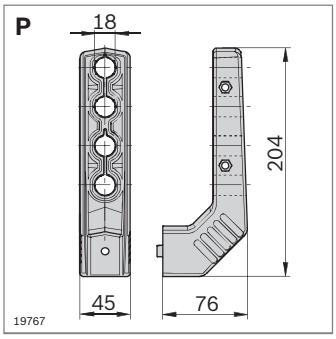

FS2

DIN 912 M6x16
DIN 9021 A 6,4

- Soporte para fijar soportes de apriete C L100 o D12 L100
- Posibilidad de distintas alturas de montaje de los soportes de apriete
- Anchuras de guía variables
- Ampliación adicional de la anchura de guía utilizando el distanciador (**S**)

Soporte L204		**N.º**	**FS**
Juego		**3 842 539 494**	FS2
Material:	PA; negro Material de fijación: acero; inoxidable		
Volumen de suministro:	Incl. material de fijación (FS)		
Accesorios:	Tuerca de martillo M6, ranura de 10 mm (pág. 3-4) Distanciador (**S**)		

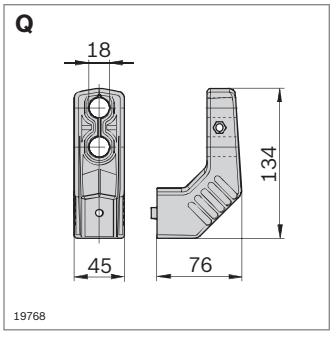

FS2

DIN 912 M6x16
DIN 9021 A 6,4

- Soporte para fijar soportes de apriete C L100 o D12 L100
- Posibilidad de distintas alturas de montaje de los soportes de apriete
- Anchuras de guía variables
- Ampliación adicional de la anchura de guía utilizando el distanciador (**S**)

Soporte L134		**N.º**	**FS**
Juego		**3 842 539 495**	FS2
Material:	PA; negro Material de fijación: acero; inoxidable		
Volumen de suministro:	Incl. material de fijación (FS)		
Accesorios:	Tuerca de martillo M6, ranura de 10 mm (pág. 3-4) Distanciador (**S**)		

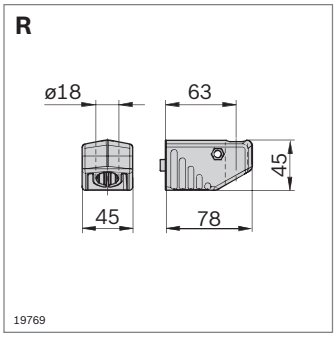

FS2

DIN 912 M6x16
DIN 9021 A 6,4

- Soporte L45 para fijar soportes de apriete verticales o el tubo D18
- Para guías laterales con altura regulable continua
- Ampliación de la anchura de guía utilizando el distanciador (**S**)

Soporte L45		**N.º**	**FS**
Juego	10	**3 842 539 496**	FS2
Material:	PA; negro Material de fijación: acero; inoxidable		
Volumen de suministro:	Incl. material de fijación (FS)		
Accesorios:	Tuerca de martillo M6, ranura de 10 mm (pág. 3-4) Distanciador (**S**)		

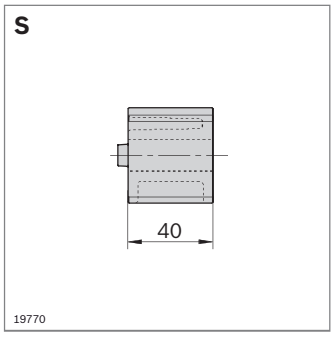

Distanciador		**N.º**	**FS**
Juego	10	**3 842 539 497**	FS3

Material: PA; negro
Material de fijación: acero; inoxidable

Volumen de suministro: Incl. material de fijación (FS)

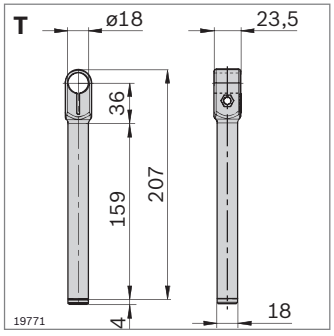

- Soporte de apriete vertical para el montaje de guías con altura regulable

Soporte de apriete vertical D18 L160		**N.º**
	10	**3 842 539 500**

Material: PA; negro
Tuerca, tornillo: acero; inoxidable

Accesorios: Tapón (**X**)

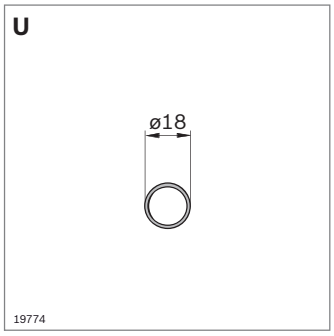

- Tubo D18 para el montaje de soportes verticales o travesaños con regulación de altura para guías superiores

Tubo D18	**L** (mm)	**N.º**
	3000	**3 842 539 339**

Material: Acero fino

Accesorios: Tapón (**X**)

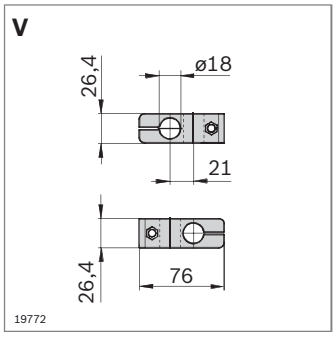

- Pieza en cruz para una unión cruzada y en ángulo recto de tubos D18 (**U**) y soportes de apriete C L100 (**M**) o D12 L100 (**N**)

Pieza en cruz		**N.º**
	10	**3 842 539 501**

Material: Pieza en cruz: PA; negro
Tuerca, tornillo: acero; inoxidable

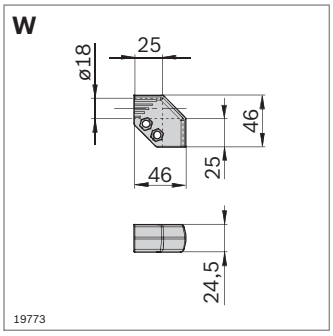

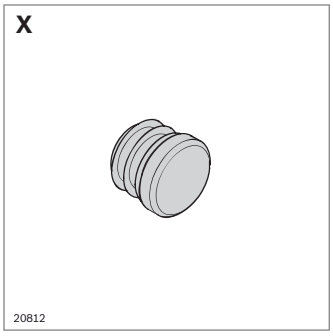

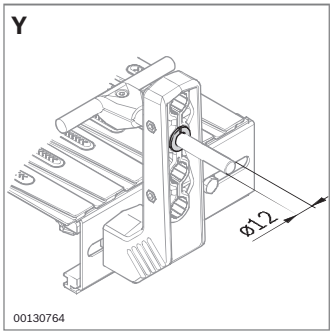

- Pieza angular para la unión frontal en ángulo recto de tubos D18 (**U**) y soportes de apriete C L100 (**M**) o D12 L100 (**N**)

Pieza angular		**N.º**
	10	**3 842 539 505**

Material: Pieza angular: PA; negro
Tuerca, tornillo: acero; inoxidable

- Tapón para cerrar los soportes de apriete C L100, soportes de apriete D12 L100, soportes de apriete verticales D18 L160 o el tubo D18

Tapón		**N.º**
	10	**3 842 539 826**

Material: PA; negro

- Reductor para alojar perfiles redondos ø 12 en fijaciones D18

Reductor		**N.º**
	20	**3 842 539 344**

Material: PA; negro

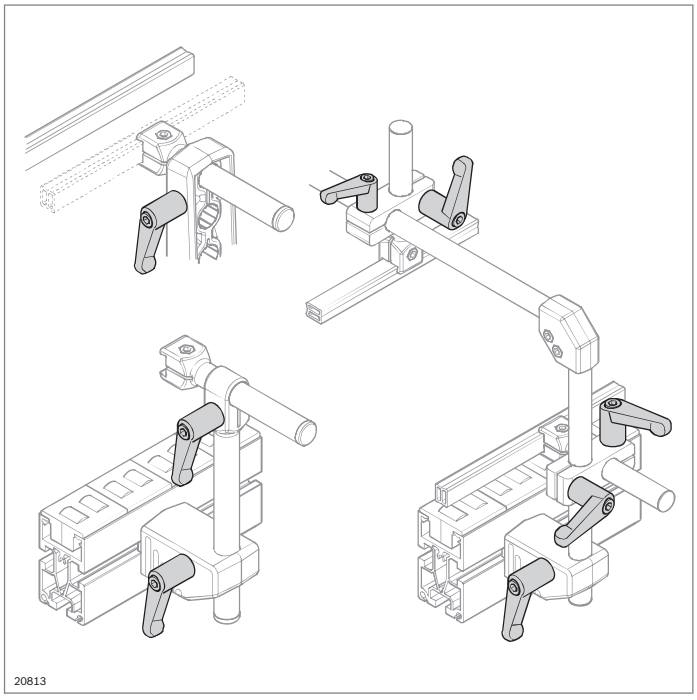

Palanca de apriete

- Permite un ajuste sencillo de soportes de guías laterales
- Palanca de apriete M6x25 para pieza en cruz
- Palanca de apriete M6x40 para soporte

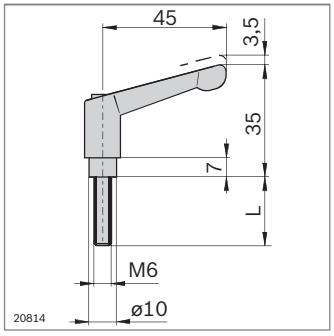

Palanca de apriete	L (mm)	N.º
M6x25	25	**3 842 528 540**
M6x40	40	**3 842 528 539**

Material: Palanca: fundición a presión de cinc; con revestimiento negro de plástico
Tornillos: acero; galvanizado y cromado negro